三　部
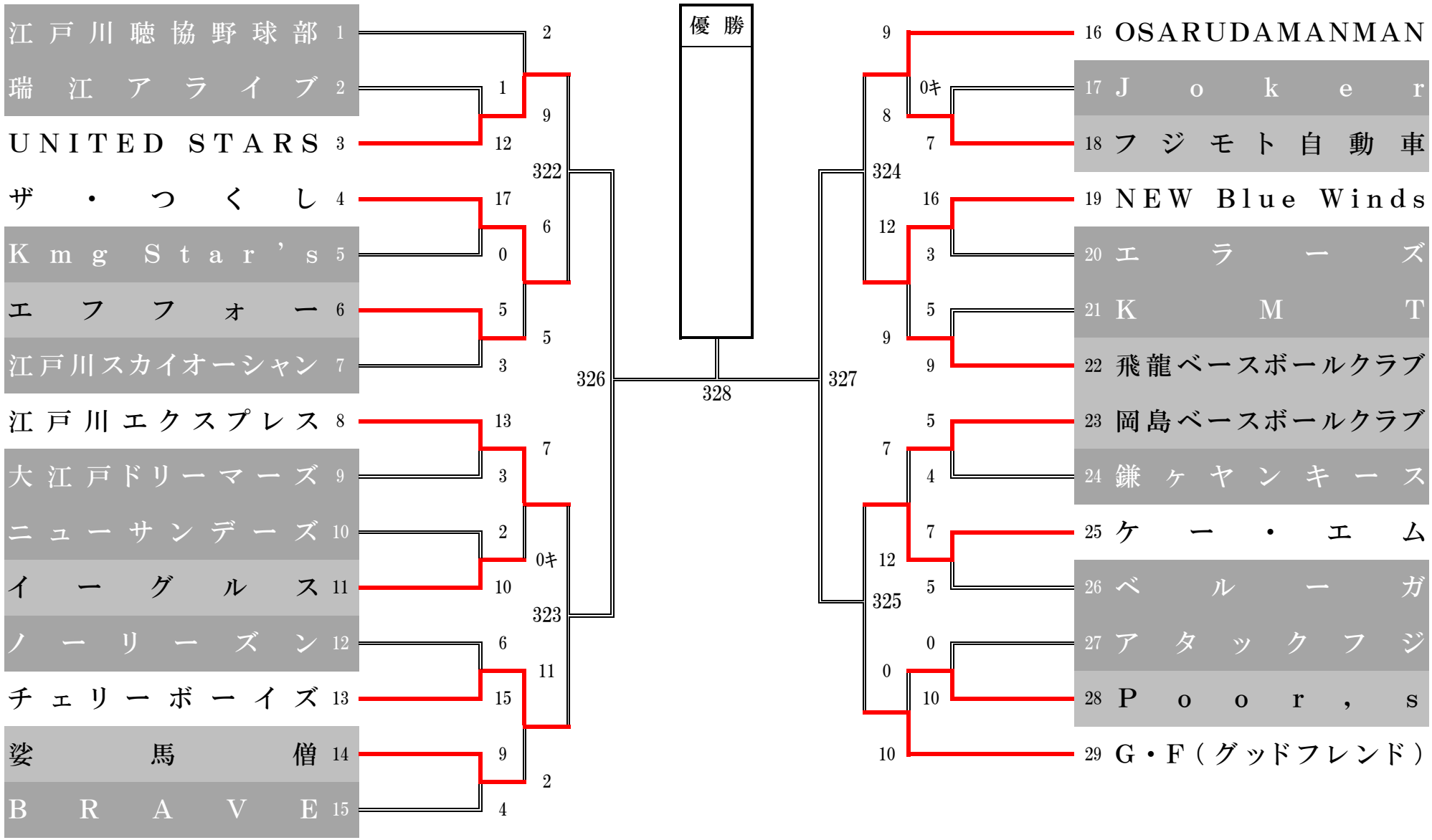
令和7年4月27日更新