令和8年5月17日更新
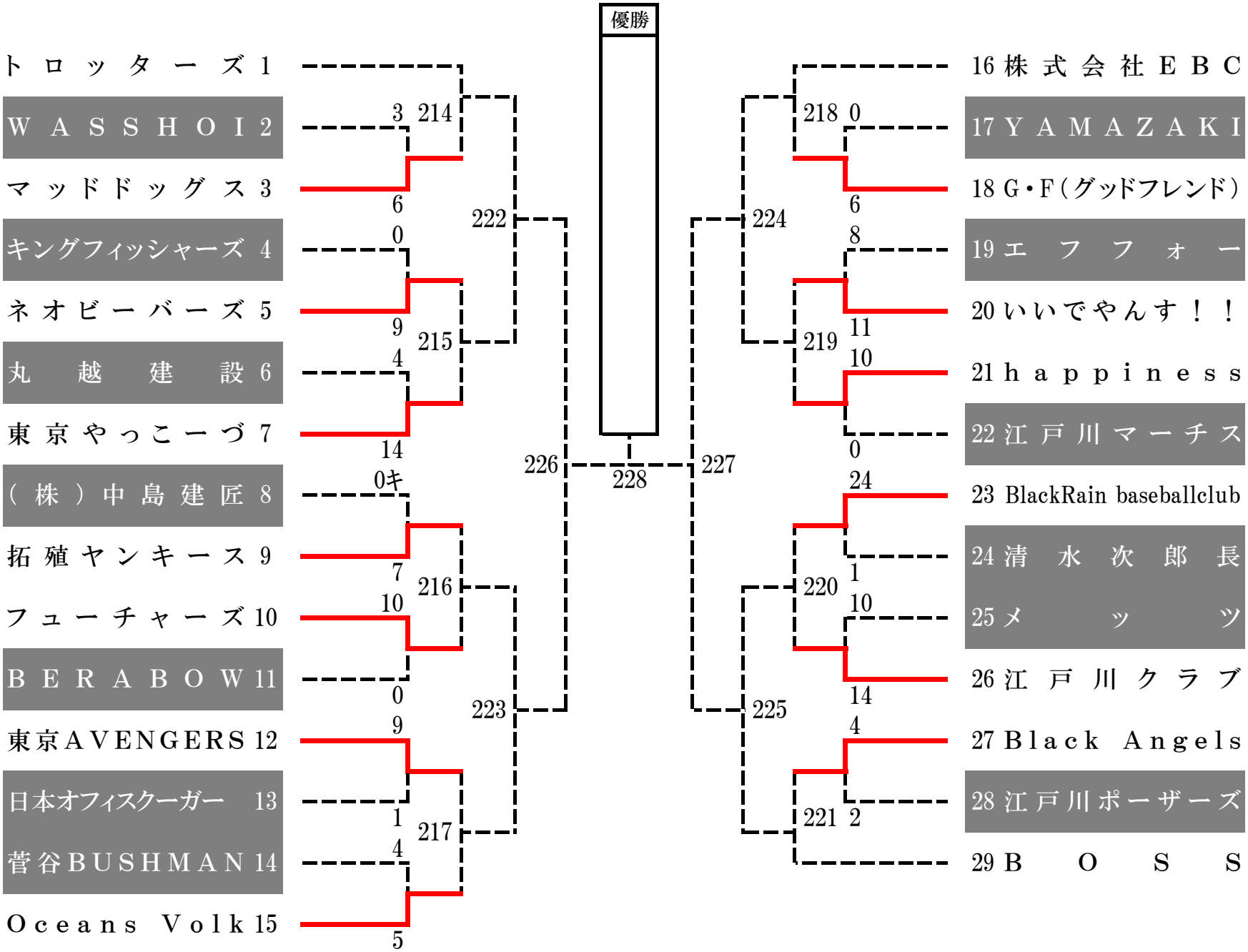
2 部