令和8年7月5日更新
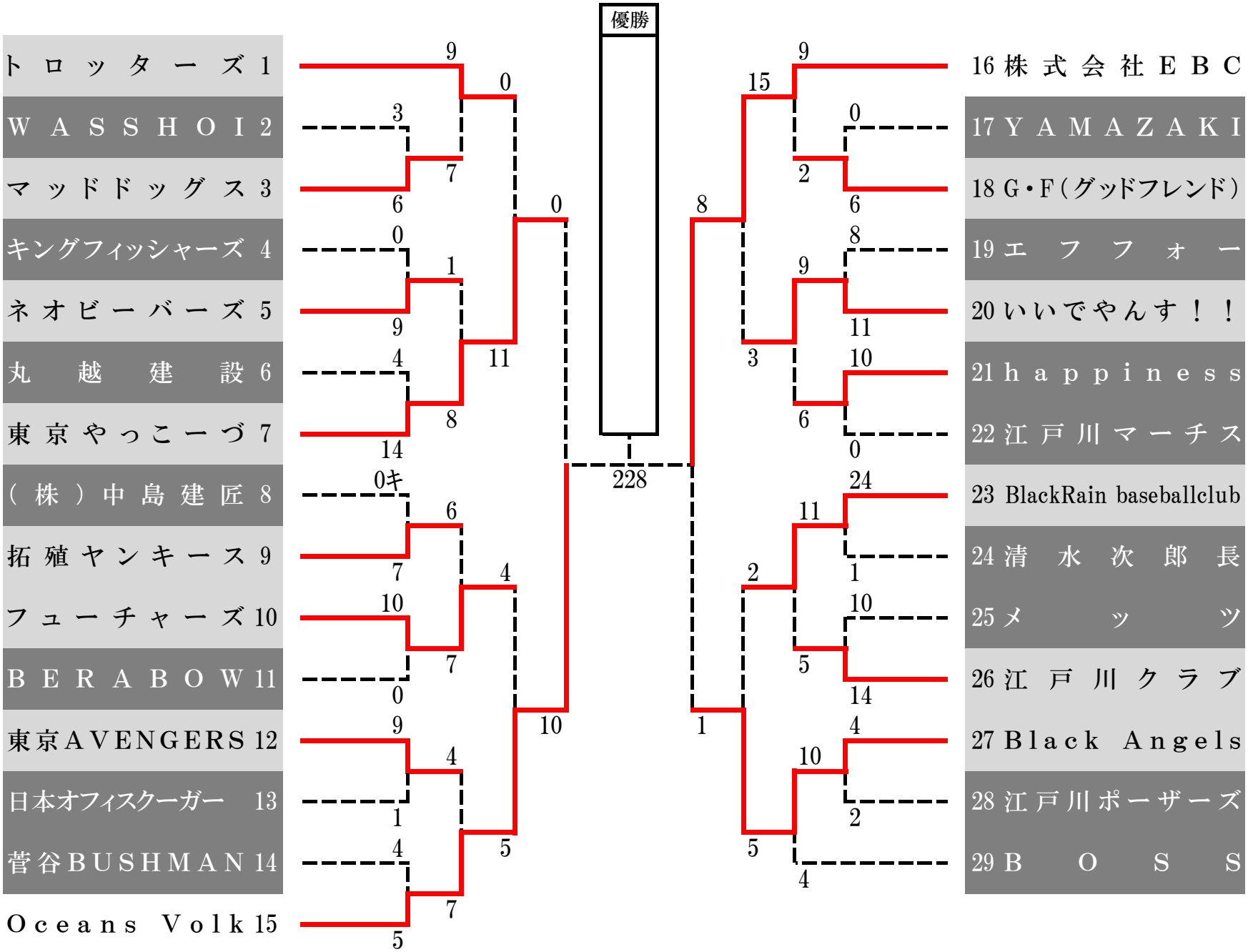
2 部